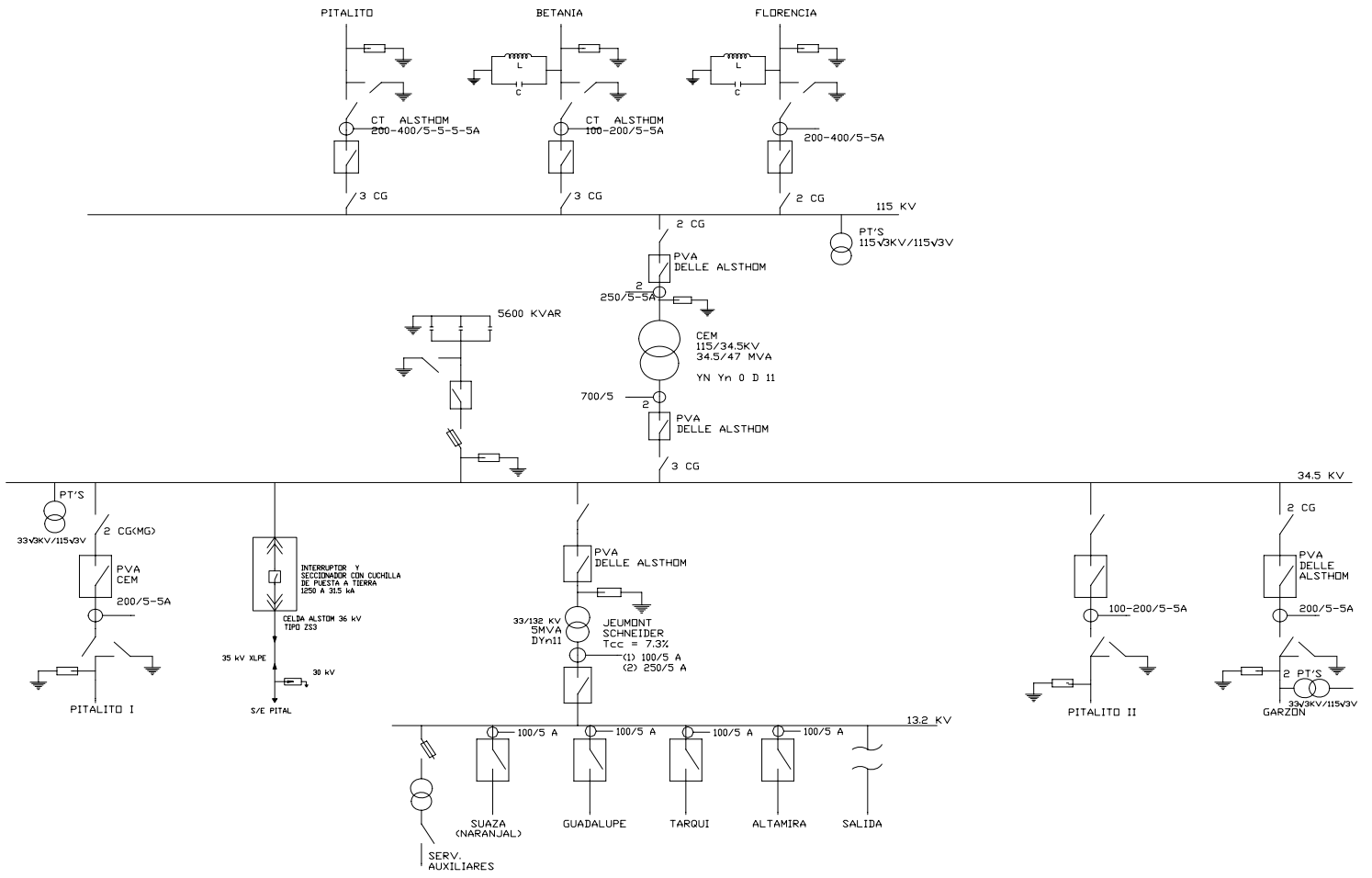

REVISION	
DESCRIPCION	
PREPARADO	REVISADO
APROBADO	FECHA

ELECTRIFICADORA DEL HUILA SA ESP.

PLANO No.

INVENTARIO SUBESTACIONES
ELECTRIFICADORA DEL HUILA S.A. - E.S.P.

TITULO: DIAGRAMA UNIFILAR
SUBESTACION ALTAMIRA

REVISO	ESCALA:	ASPECTO TECNICO
APROBO		FASE:
	FECHA:	CODIGO:

Rev. | Hoja/de