Figura 4. Diagrama Unifilar Subestación Banadía 230 kV (Prepublicación)

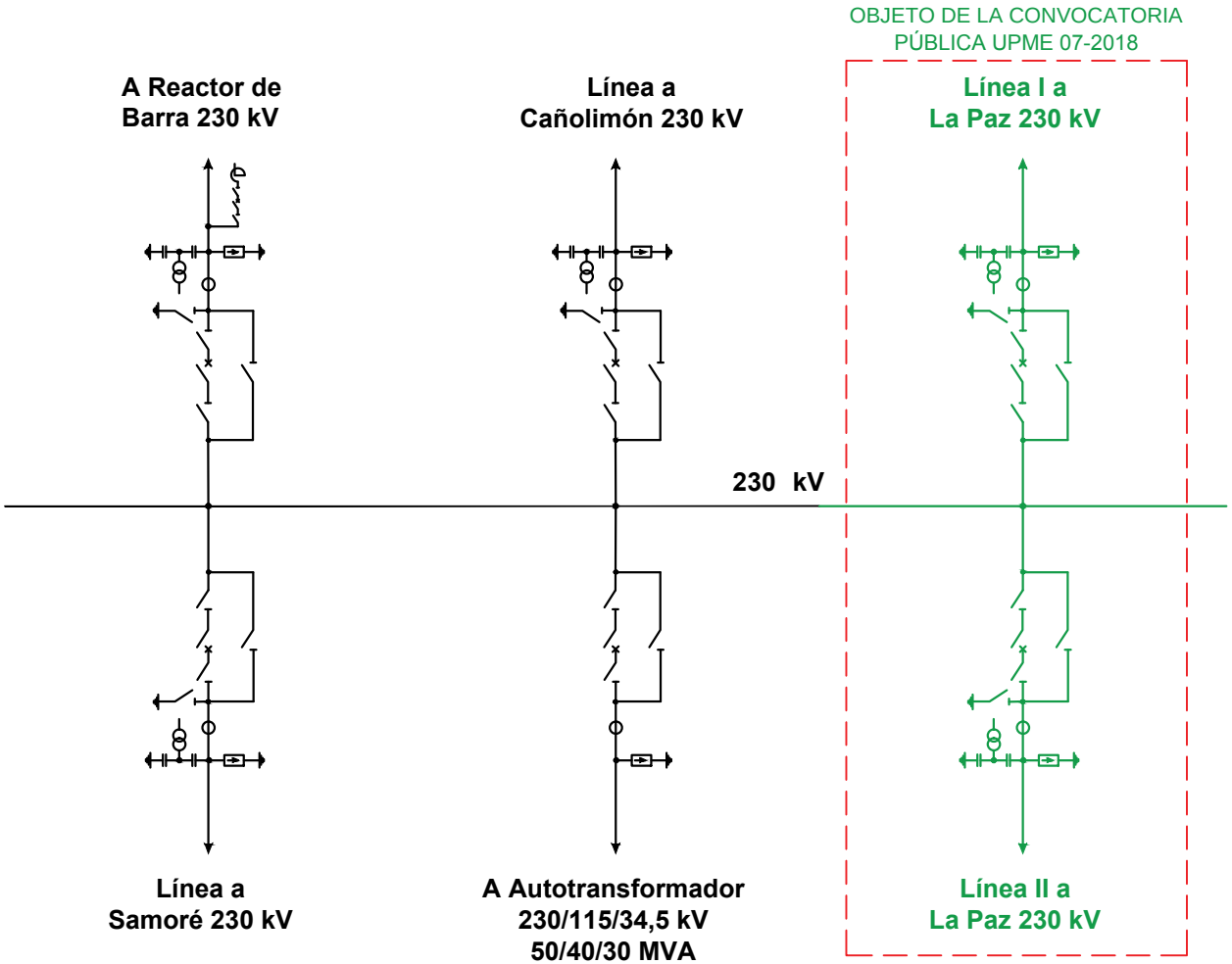

El futuro es de todos
Minminas